Վանաձոր համայնքի Շահումյան բնակավայրում սպորտային խաղահրապարակի կառուցման նախագծանախահաշվային փաստաթղթերի կազմման աշխատանքներ

Ohanyan Industries

ՕՀԱՆՅԱՆ ԻՆԴԱՍԹՐԻԶ ՍՊԸ

Բջջ. /+374/ 77-488-155

ՆԱԽԱԳԾՄԱՆ ՓՈՒԼԸ՝ ԱՇԽԱՏԱՆՔԱՅԻՆ ՆԱԽԱԳԻԾ

ՊԱՏՎԻՐԱՏՈՒ՝ <<Վանաձորի համայնքապետարանի աշխատակազմ>> ՀԿՀ

ՊԱՅՄԱՆԱԳԻՐ՝ N <<ՀՀ ԼՄԿՀ ԳՀԱՇՁԲ-25/55-4>>

Տնօրեն՝ Հ. Օհանյան

ՆԳՃ՝ Հ. Օհանյան

ԿԵԴ -Ա2-021

ԱՐՏՈՆԱԳԻՐ

ԵՐԿՐՈՐԴ ԴԱՍ

ԵՆԹԱԴԱՍ «Ա2»

ԱՐՏՈՆԱԳԻՐԸՏՎՈՒՄ Է ՀԱՆՐԱՊԵՏԱԿԱՆ, ՏԱՐԱԾԱՔԱՅԻՆ, ՀԱՍԱՐԱԿԱԿԱՆ ԵՎ ԵՎՐՈՊԱՅԻ ԽՈՐՀՐԴԱՅԻՆ ԿԱՌԱՎԱՐՄԱՆ ՄԱՍՆԱԳԻՏԱԿԱՆ - ԿՐԹԱՄՍՈՒԹՅԱՆ

ՕՀԱՆՅԱՆ ՀՈՎՀԱՆՆԵՍ ՄԱՍԻՍԻ

ԼԻՑԵՆԶԻԱ

ԼԻՑԵՆԶԻԱ

ՃԵԴ - Ա-0128

ԱՐՏՈՆԱԳԻՐ

ԲԱՐՁՐԱԳՈՒՅՆ ԴԱՍ

ԵՆԹԱԴԱՍ «Ա»

ՕԲԱԶՅԱՆ ԱՆԴՐԱՆԻԿ ՄԱՐՏԻՐՈՍԻ

Сканировано с CamScanner

ԱՆՎԱՆԱՑԱՆԿ

N	ԱՆՎԱՆՈՒՄ	ԹԵՐԹ
1	ԱՆՎԱՆԱՑԱՆԿ, ԲԱՑԱՏՐԱԳԻՐ	ճԸ-1
2	ԱՆՎՏԱՆԳՈՒԹՅԱՆ ՏԵԽՆԻԿԱԿԱՆ ԱՇԽԱՏԱՆՔՆԵՐԻ ԿԱՏԱՐՄԱՆ ԺԱՄԱՆԱԿ	ճԸ-2
3	ԷԻՆԱՐԱՐԱԿԱՆ ԱՇԽԱՏԱՆՔՆԵՐԻ ԺԱՄԱՆԱԿԱՑՈՒՅՑ	ճԸ-3
4	ԳԼԽԱՎՈՐ ՀԱՏԱԿԱԳԾ 1:2000	ճԸ-4
5	ԳԼԽԱՎՈՐ ՀԱՏԱԿԱԳԾ 1:500	ճԸ-5
6	ՀԱՏԱԿԱԳԾ ՉԱՓԱԳՐՈՒԹՅՈՒՆ 1:200	ճԸ-6
7	ՀԱՏԱԿԱԳԾ ԱՌԱՋԱՐԿՎՈՂ 1:200	ճԸ-7
8	ԲԵՏՈՆԵ ԵԶՐԱՔԱՐԵՐԻ ԵՎ ՄԱՅՑԻ ԿՏՐՎԱԾՔՆԵՐ. ՄԱՍՆԱԳԻՐ	ճԸ-8
9	ԱՍՏԱՐԱՆԻ ԻՍՊԻՆԶ	ճԸ-9
10	ԱՍՏԱՐԱՆԻ ԻՍՊԻՆԶ ԵՎ ՄԱՍՆԱԳԻՐ	ճԸ-10
11	ՀԱՏՎԱԾ ԵՂՄԱՇԱՐԻՑ ԵՎ ՄԱՍՆԱԳԻՐ	ճԸ-11
12	ԱՂԲԱՄԱՆ ԿՈՆՍՏՐՈՒԿՑԻԱ ԵՎ ՄԱՍՆԱԳԻՐ	ճԸ-12
13	ԷԼ. ԼՈՒՍԱՎՈՐՈՒԹՅԱՆ ՄԱՐՄԱՆԵՐԻ ԿՈՆՍՏՐՈՒԿՑԻԱ, ՄԱՍՆԱԳԻՐ	ճԸ-13

Շինարարական նյութերին և կոնստրուկցիաներին ներկայացվող պահանջներ

Իրականացվող աշխատանքներում օգտագործվո շին. կոնստրուկցիաները և նյութերը պետք է ունենան առնվազն 10 տարվա երաշխիքային ժամկետ:

Աշխատանքներն իրականացնելու համար պահանջվող լիցենզիաներ

Քաղաքացիական բնագավառում շինարարության իրականացում ըստ հետևյալ ոլորտների:
1. Բնակելի, հասարակական և արտադրական կառույցներ(03.04) 2-րդ դաս և բարձր:
2. էԼեկտրամատակարարում(էլեկտրամատակարարման, էլեկտրալուսավորման համակարգեր, ֆոտովոլտային և հողմաէներգետիկ կայաններ) 2-րդ դաս և բարձր:

Աշխատանքային ռեսուրսներ

1. Աշխղեկ՝ Ինժեներ-շինարար «ԱԲՇ», առնվազն 3 տարվա մասնագիտական աշխատանքային փորձով:
2. Ինժեներ էլեկտրիկ՝ առնվազն 3 տարվա մասնագիտական փորձով:

Տեխնիկական միջոցներ

1. Մեկ ինքնաթափ ավտոմեքենա:
2. Ավտոամբարձիչ

ԲԱՑԱՏՐԱԳԻՐ

ՀՀ Լոռու մարզի Վանաձոր համայնքի Շահումյան բնակավայրում սպորտային խաղահրապարակի կառուցման նախագիծ:

Նախագծի իրականացման համար հիմք են հանդիսացել՝

1. Պատվիրատուի կողմից տրված առաջադրանքը
2. Տեղում կատարված չափագրական աշխատանքները և գեոդեզիական հանույթը:

Նախատեսվում է քանդել գոյություն ունեցող հնամաշ եզրաքարերը, ապամոնտաժել մետաղյա խողովակներն ու նստարանները, մաքրել տարածքը աղբից, թփերից և իրականացնել նոր կանաչապատ ծածկույթ՝ սերմի ցանումով, կառուցել խաղահրապարակ, տեղադրել նոր բազալտե եզրաքարեր և կառուցել 6սմ հաստությամբ մայթի գունավոր սալիկներով երեսապատված անցուղիներ, որոնց մուտքային հատվածներում եզրաքարերը շրջել հորիզոնական դիրքով: Հատակի գունավոր սալիկների ընտրությունը համաձայնեցնել պատվիրատուի հետ: Խաղահրապարակի հատվածում նախատեսվում է իրականացնել ռետինե ծածկույթով հատակ 4սմ հաստությամբ և տեղադրել խաղեր: Կառուցել մետաղական ճաղաշար և իրականացնել հենապատերի ց/ա սվաղ ներկումով և բազալտե սալերով երեսապատում:
Նախատեսվում է նաև ավելացնել նոր նստարաններ, աղբամաններ և տեղադրել նոր էլ. լուսավորության դեկորատիվ սյուներ՝ խնայող LED լամպերով:

ՆԱԽԱԳԻԾԸ ՀԱՄԱՁԱՅՆԵՑՎԱԾ Է՝

ՎԱՆԱՁՈՐ ՀԱՄԱՅՆՔԻ ՂԵԿԱՎԱՐԻ ՊԱՇՏՈՆԱԿԱՏԱՐ

Ա. ՓԵԼԵՇՅԱՆ

ՀԱՍՏԱՏԵՍԱԿԱՆ ԳՐԱՆՑԱՔՆՈՒԹՅՈՒՆ
20

ՊԱՇՏՈՆ	ԱՆՈՒՆ ԱԶԳԱՆՈՒՆ	ՍՏՈՐԱԳՐ.	ԱՄՍԱԹ.
ՏՆՕՐԵՆ	Հ. ՕՀԱՆՅԱՆ		
ՆԱԽԱԳԾԵՑ	Հ. ՕՀԱՆՅԱՆ		
ՆԽՃ	Ա. ՕԲԱՋՅԱՆ		

Վանաձոր համայնքի Շահումյան բնակավայրում սպորտային խաղահրապարակի կառուցում			
ճԱՐՏԱՐԱՊԵՏԱՇԻՆԱՐԱԿԱՆ ՄԱՍ	ՓՈՒԼ	ԹԵՐԹ	ԹԵՐԹԵՐ
	ԱՆ	ճԸ-1	13
ԱՆՎԱՆԱՑՈՒՅՑԱԿ, ԲԱՑԱՏՐԱԳԻՐ, ԺԱՄԱՆԱԿԱՑՈՒՅՑ	«ՕՀԱՆՅԱՆ ԻՆԴԱՍԹՐԻԶ» ՍՊԸ		

Сканировано с CamScanner

ՀՀ Լոռու մարզի Վանաձոր համայնքի Շահումյան բնակավայրում սպորտային խաղահրապարակի կառուցման աշխատանքների շինարարության կազմակերպման նախագիծը մշակվածէ համաձայն ՀՀՇՆ I-3.01-2008(Շինարարության արտադրության կազմակեպում) և ՇՆ 440-79(Շինարարության տևողության նորմեր) ձեռնարկներին համապատասխան:

ԱՆՎՏԱՆԳՈՒԹՅԱՆ ՏԵԽՆԻԿԱՆ ԱՇԽԱՏԱՆՔՆԵՐԻ ԿԱՏԱՐՄԱՆ ԺԱՄԱՆԱԿ

1. Շինարարության ընթացքում շինմոնտաժային աշխատանքները կատարելիս նախապես անհրաժեշտ է իրականացնել շինարարական հրապարակի կազմակերպման աշխատանքներ մոտավոր նշելով շինանյութերի պահեստավորման տարածքները և մեխանիզմների աշխատանքային գոտիները, կառուցման ժամանակ աշխատանքների անվտանգ կատարման համար:
2. Շինարարության կատարման ժամանակ անհրաժեշտ է կազմակերպել անվտանգության միջոցառումներ.

- Աշխատատեղերի տեղադրությունը ըստ բարձրության 1.3 մետր և ավելի տարբերությունների դեպքում,
- Բարձր տեղադրված կոնստրուկցիաների, նյութերի, գործիքների անկումից,
- Մեքենաների շարժական մասերի և նրանցով տեղաշարժվող կոնստրուկցիաների և նյութերի անկումից,
- Շենքի և շինության չամրացված կոնստրուկցիաների փլուզումից,
- Մեքենաների մասերի անկումից,
- Աշխատանքի ժամանակ վնասակար նյութերով աշխատելիս անվտանգության ապահովման համար,
- Աշխատանքների կատարման համար անհրաժեշտ նյութերի և կոնստրուկցիաների աշխատատեղերում ճիշտ դասավորությունը,
- Աշխատանքների կատարման հերթականությունը հաշվի առնելով կոնստրուկցիաների կայուն տեղադրման համար,
- Կոնստրուկցիաների և շինվածքների տեղադրման ժամանակ ապահովել միջոցառումներ աշխատողների ցած չընկնելու և նրանց կողմից իրերի ընկնելու վտանգի դեմ համապատասխան համապատասխան պաշտպանիչ միջոցառումներ իրականացնելու,
- Ապահովել աշխատատեղերի անվտանգությունը բարձրության վրա:
- Ճշտել տեղադրվող կոնստրուկցիաների հաջորդականությունը,
- Մոնտաժման ընթացքում ապահովել կոնստրուկցիաների և շինվածքների կայունությունը
- Շինհրապարակը կազմակերպելիս ղեկավարվել հակահրդեհային անվտանգության կանոններով: Շին Հրապարակի հակահրդեհային անվտանգության պատասխանատվությունը կրում է շինարարության ղեկավարը կամ նրան փոխարինող անձը:
- Ամբողջ շինարարության ընթացքում կատարել միջոցառումներ շրջակա միջավայրի պահպանության վերաբերյալ:

Աշխատանքների կատարման համար ներկայացվում են հետևյալ տեխնիկական միջոցները՝

- Ավտոամբարձիչ
- Բեռնատար ինքնաթափ MA3 5550 կամ նրան համարժեք KAMA3 5511 և այլն
- Շարժական կոմպրեսոր ЗИФ - 55 B ըստ պահանջի
- էլ.եռակցման սարք CTH 500 կամ նրան համարժեք
- Ձեռքի էլեկտրական գործիքներ
- Ձեռքի մեխանիկական գործիքներ
- Ատաղձագործական գործիքներ
- Ներկարարական գործիքներ

Աշխատանքների կատարման համար ներկայացվում են հետևյալ աշխատանքային ռեսուրսները՝

- Ինժեներատեխնիկական անձնակազմ - 2 մարդ
- Արհեստագործներ և բանվորներ - 6 մարդ
- Մեքենավարներ և օգնականներ - 2 մարդ

ԳՈՐԾԱԲԱՆՈՒԹՅՈՒՆ,
«____» _____ 20 թ.

ՊԱՇՏՈՆ	ԱՆՈՒՆ ԱԶԳԱՆՈՒՆ	ՍՏՈՐԱԳՐ.	ԱՄՍԱԹ.	Վանաձոր համայնքի Շահումյան բնակավայրում սպորտային խաղահրապարակի կառուցում			
				ՃԱՐՏԱՐԱՊԵՏԱՇԻՆԱՐԱՐԱԿԱՆ ՄԱՍ	ՓՈՒԼ	ԹԵՐԹ	ԹԵՐԹԵՐ
ՏՆՕՐԵՆ	Հ. ՕՀԱՆՅԱՆ				ԱՆ	ՃՇ-2	13
ՆԱԽԱԳԾԵՑ	Հ. ՕՀԱՆՅԱՆ			ԱՆՎՏԱՆԳՈՒԹՅԱՆ ՏԵԽՆԻԿԱՆ ԱՇԽԱՏԱՆՔՆԵՐԻ ԿԱՏԱՐՄԱՆ ԺԱՄԱՆԱԿ	«ՕՀԱՆՅԱՆ ԻՆԳԱՍԹՐԻԶ» ՍՊԸ		
ՆԽՑ	Ա. ՕԲԱՉՅԱՆ						

ՇԻՆԱՐԱՐԱԿԱՆ ԱՇԽԱՏԱՆՔՆԵՐԻ ԻՐԱԿԱՆԱՑՄԱՆ ԺԱՄԱՆԱԿԱՑՈՒՅՑ

	ՆԱԽԱՏԵՍՎՈՂ ԱՇԽԱՏԱՆՔՆԵՐ	ԱՇԽԱՏԱՆՔԱՅԻՆ ՕՐԵՐ			
		25 օր	25 օր	25 օր	25 օր
1	ՏԱՐԱԾՔԻ ՆԱԽԱՊԱՏՐԱՍՏՈՒՄ	—			
2	ՔԱՆԴԱԼԱՆ ԱՇԽԱՏԱՆՔՆԵՐ	—			
3	ԲԱՐԵԿԱՐԳՈՒՄ		—	—	
4	ՃԱՂԱՇԱՐԻ ԿԱՌՈՒՑՈՒՄ		—		
5	ՕԲՅԵԿՏԻ ՀԱՆՁՆՈՒՄ			—	
6					

ՇԻՆԱՐԱՐԱԿԱՆ ԱՇԽԱՏԱՆՔՆԵՐԻ ՏԵՎՈՂՈՒԹՅՈՒՆԸ 60 ՕՐ

«ԱՐԽԻՏԵԿՏ» ՍՊԸ
ՓՈՐՁԱՔՆՆՈՒԹՅՈՒՆ
«____» _____ 20 Թ.

ՊԱՇՏՈՆ	ԱՆՈՒՆ ԱԶԳԱՆՈՒՆ	ՍՏՈՐԱԳՐ.	ԱՄՍԱԹ.
ՏՆՕՐԵՆ	Հ. ՕՀԱՆՅԱՆ		
ՆԱԽԱԳԾԵՑ	Հ. ՕՀԱՆՅԱՆ		
ՆԽՄ	Ա. ՕԲԱՋՑԱՆ		

Վանաձոր համայնքի Շահումյան բնակավայրում սպորտային խաղահրապարակի կառուցում			
ՃԱՐՏԱՐԱՊԵՏԱՇԻՆԱՐԱՐԱԿԱՆ ՄԱՍ	ՓՈՒԼ	ԹԵՐԹ	ԹԵՐԹԵՐ
	ԱՆ	ՃՇ-3	13
ՇԻՆԱՐԱՐԱԿԱՆ ԱՇԽԱՏԱՆՔՆԵՐԻ ԺԱՄԱՆԱԿԱՑՈՒՅՑ	«ՕՀԱՆՅԱՆ ԻՆԴԱՍԹՐԻԶ» ՍՊԸ		

Сканировано с CamScanner

ՀԱՏԱԿԱԳԻԾ 1:2000

ՊԱՇՏՈՆ	ԱՆՈՒՆ ԱԶԳԱՆՈՒՆ	ԱՏՈՐԱԳՐ.	ԱՄՍԱԹ.	Վանաձոր համայնքի Շահումյան բնակավայրում սպորտային խաղահրապարակի կառուցում			
ՏՆՕՐԵՆ	Հ. ՕՀԱՆՅԱՆ			ՃԱՐՏԱՐԱՊԵՏԱՇԻՆԱՐԱՐԱԿԱՆ ՄԱՍ	ՓՈՒԼ	ԹԵՐԹ	ԹԵՐԹԵՐ
ԱԱՆԱԳԾԵՑ	Հ. ՕՀԱՆՅԱՆ				ԱՆ	ՃՇ-4	13
ԱԱՆՃ	Ա. ՕԲԱՋՅԱՆ						
				ՀԱՏԱԿԱԳԻԾ Մ1:2000	«ՕՀԱՆՅԱՆ ԻԼԴԱԱԹՐԻՋ» ՍՊԸ		

Сканировано с CamScanner

ԳԼԽԱՎՈՐ ՀԱՏԱԿԱԳԻԾ 1:500

«ԱՐԽԻՏԵԿՏ» ՍՊԸ
ԳՈՐԾԱԳՆՈՒԹՅՈՒՆ
«____» _____ 20 Թ.

ՊԱՇՏՈՆ	ԱՆՈՒՆ ԱԶԳԱՆՈՒՆ	ՍՏՈՐԱԳՐ.	ԱՄՍԱԹ.	Վանաձոր համայնքի Շահուման բնակավայրում սպորտային խաղահրապարակի կառուցում			
ՏՆՕՐԵՆ	Հ. ՕՀԱՆՅԱՆ			ՃԱՐՏԱՐԱՊԵՏԱՇԻՆԱՐԱՐԱԿԱՆ ՄԱՍ	ՓՈՒԼ	ԹԵՐԹ	ԹԵՐԹԵՐ
ԱԼԽԱԳԾԵՑ	Հ. ՕՀԱՆՅԱՆ				ԱՆ	ՃՇ-5	13
ՆԽՃ	Ա. ՕԲԱՋՅԱՆ						
				ՀԱՏԱԿԱԳԻԾ Մ1:500	«ՕՀԱՆՅԱՆ ԻՆԴԱՍՔՐԻՑ» ՍՊԸ		

Сканировано с CamScanner

ՀԱՏԱԿԱԳԻԾ Մ1:200 /ՉԱՓԱԳՐՈՒԹՅՈՒՆ/ ԵՎ ԳԵՈԴՈՉԻԱԿԱՆ ՀԱՆՈՒՅԹ

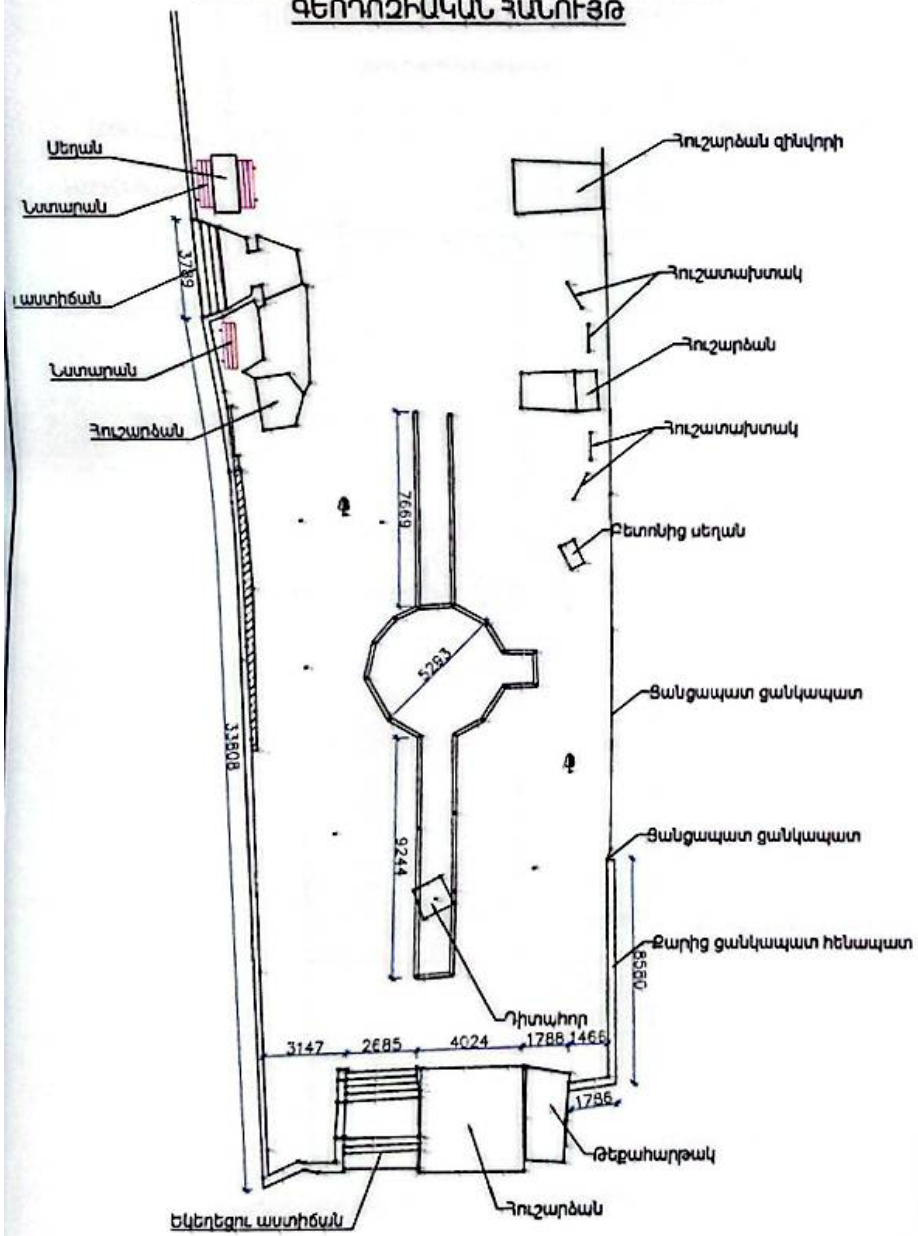

ԱՇԽԱՏԱՆՔՆԵՐԻ ԱՆՎԱՆՈՒՄ ԵՎ ԾԱՎԱԼ

N	ԱՇԽԱՏԱՆՔԻ ԱՆՎԱՆՈՒՄ	ՔԱՆԱԿ	ՄԻԱՎՈՐ
	ՔԱՆԴՄԱՆ ԱՇԽԱՏԱՆՔՆԵՐ		
1	Բետոնե հարթակների և արահետների քանդում	7.5	խմ
2	Գոյ. ունեցող մետաղական խողովակների, նստարանների ապամոնտաժում	0.5	տ
3	Բետոնե եզրաքարերի քանդում/	70.0	գմ
4	Տարածքի մաքրում գոյություն ունեցող աղբից	2.0	տն
5	Տարածքի մաքրում թփերից	100.0	խմ
6	Տարածքի հարթեցում ձեռքով	200.0	մ/ք

Պայմանական նշաններ

- Գոյ. ունեցող նստարաններ
- Բետոնե եզրաքար 80x200
- Նոր էլ. լուսավորության սյուն
- Ծառ
- Հորիզոնական ճոճանակ
- Խաղ կոմպլեքս՝ ուղղահայաց ճոճանակներով, սղաղաններով
- Խարուսել
- Նստարան
- Աղբաման
- 25.0 գմ/ Ծաղաշար
- Գոյ. ուն. բետոնե հարթակներ
- . . . .
- Մայթի գուն. սալիկ

ԾԱՆՈԹՈՒԹՅՈՒՆ

1.ՍՈՒՅՆ ԹԵՐԹԸ ԴԻՏԵԼ՝ ՃՇ- ԹԵՐԹԵՐԻ ՀԵՏ ՀԱՄԱՏԵՂ:
2. ԽԱՂԵՐԻ ԸՆՏՐՈՒԹՅՈՒՆԸ ՀԱՄԱՁԱՅՆԵՑՆԵԼ ՊԱՏՎԻՐԱՏՈՒ ՀԵՏ՝ ԱՌԱՋՆՈՐԴՎԵԼՈՎ ՆԱԽԱԳԾՈՒՄ ՏՐՎԱԾ ԲՆՈՒԹԱԳՐՈՒՄՈՎ:

«ԱՐԽԻՏԵԿՏ» ՍՊԸ
ՓՈՐՁԱՔՆՆՈՒԹՅՈՒՆ
«___» _____ 20__

ՊԱՇՏՈՆ	ԱՆՈՒՆ ԱԶԳԱՆՈՒՆ	ՍՏՈՐԱԳՐ.	ԱՄՍԱԹ.
ՏՆՕՐԵՆ	Հ. ՕՀԱՆՅԱՆ		
ՆԱԽԱԳԾԵՑ	Հ. ՕՀԱՆՅԱՆ		
ՆԽԾ	Ա. ՕԲԱՋՅԱՆ		

Վանաձոր համայնքի Շահումյան բնակավայրում սպորտային խաղահրապարակի կառուցում

ՃԱՐՏԱՐԱՊԵՏԱՇԻՆԱՐԱՐԿԱՆ ՄԱՍ	ՓՈՒԼ	ԹԵՐԹ	ԹԵՐԹԵՐ
	ԱՆ	ՃՇ-6	13
ՀԱՏԱԿԱԳԻԾ /ՉԱՓԱԳՐՈՒԹՅՈՒՆ/Մ1:200	«ՕՀԱՆՅԱՆ ԻՆԳԱՍՔՐԻՉ» ՍՊԸ		

Сканировано с CamScanner

ՀԱՏԱԿԱԳԻԾ Մ1:200/ԱՌԱՋԱՐԿՎՈՂ/

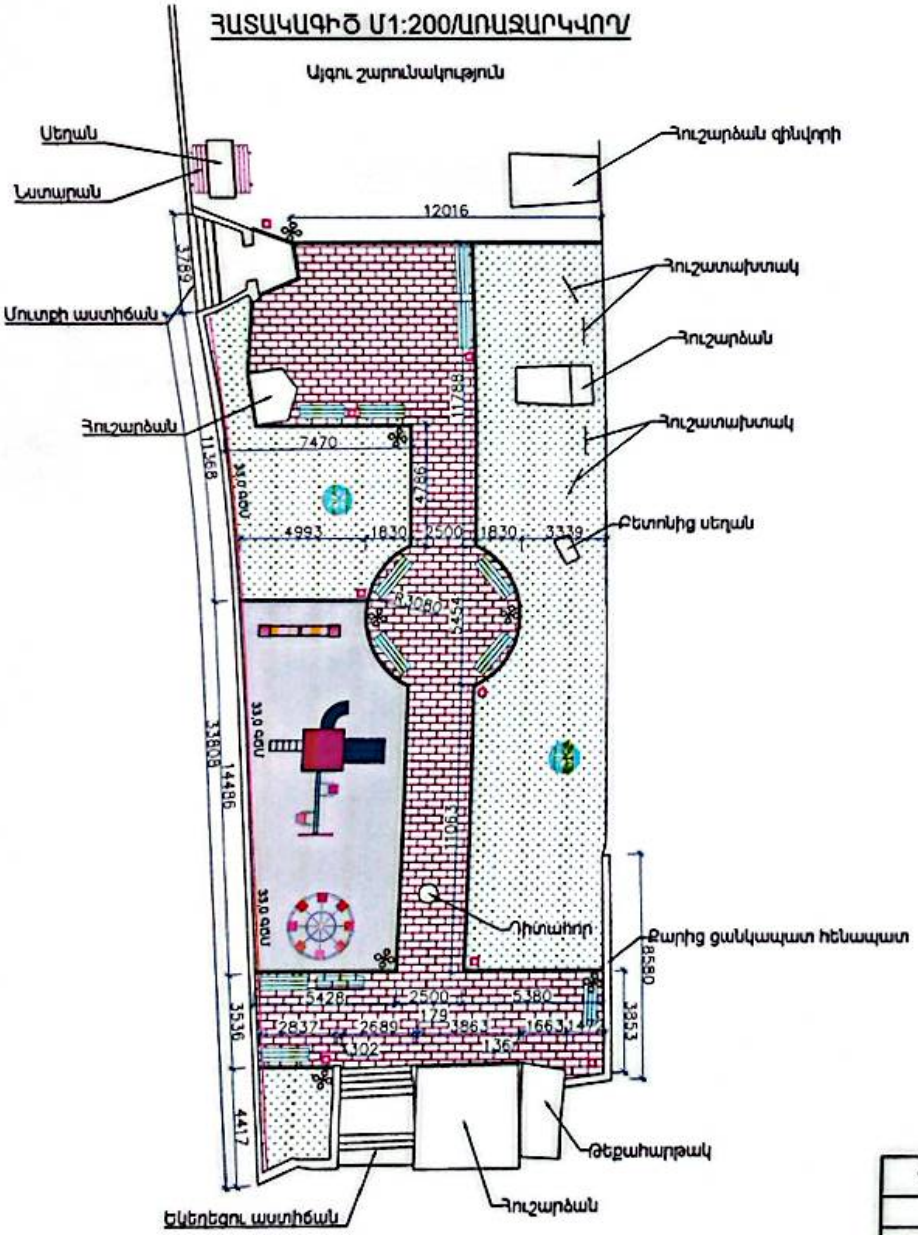

ԱՇԽԱՏԱՆՔՆԵՐԻ ԱՆՎԱՆՈՒՄ ԵՎ ԾԱՎԱԼ

N	ԱՇԽԱՏԱՆՔԻ ԱՆՎԱՆՈՒՄ	ՔԱՆԱԿ	ՄԻԱՎՈՐ
	ՎԵՐԱԼՈՐԴԱՅԻՆ ԱՇԽԱՏԱՆՔՆԵՐ		
1	Նոր բազալտե եզրաքարերի տեղադրում 80x200	110	գմ
2	Բետոնե մայթի գունավոր սալիկների իրականացում արահետներում /60մմ, կարերը ավազով լցնելով/	175.0	մ/ք
3	խճի շերտ արահետների ծածկույթի տակ /100մմ/	175.0	մ/ք
4	Տախտակ յոր խառնուրդ 50մմ	175.0	մ/ք
5	Տարածքի պատրաստում կանաչապատման համար բուսահողի փռում 70%/30% սևահողի և կարմիր ավազի հարաբերությամբ	205	մ/ք
6	Սերմի ցանում	205	մ/ք
7	Ռետինե ծածկույթով հատակների իրականացում խաղահրապարակում 40մմ	85.0	մ/ք
8	Բետոնե հատակ 100մմ /ցանց Вр-5 150x150մմ/	8.5	մ/խ
9	խճի շերտ ծածկույթի տակ 20-40 ֆրակցիա /100մմ/	8.5	մ/խ
10	Խաղ /գարշելոտ/	1	հատ
11	Խաղ կոմպլեքս երկու ուղղահայաց ճոճանակով, 3 սղարանով	1	հատ
12	Խաղ հորիզոնական ճոճանակ	1	հատ
13	Բազալտե գլխադիր 50մմ հաստ 800մմ լայն.	25	մ/ք
14	Հենապատերի երեսապատում բազալտե սրբատաշ 30մմ հաստ սալերով	25	մ/ք
15	Հենապատերի բաց հատվածների ցանվազեն սվաղի իրականացում ցանցի վրա d=1,8 մմ, բջիջը 50*50	35	մ/ք
16	Նույնի ներկում ֆասադային ներկով	35	մ/ք

Պայմանական նշաններ

- Գոյ. ունեցող նստարաններ
- Բետոնե եզրաքար 80x200
- Նոր էլ. լուսավորության սյուն
- Ծառ
- Հորիզոնական ճոճանակ
- Խաղ կոմպլեքս՝ ուղղահայաց ճոճանակներով, սղարաններով
- Կարուսել
- Նստարան
- Աղբաման
- 25.0 գծվ — Ճաղաշար
- Գոյ. ուն. բետոնե հարթակներ
- . . . .
- Մայթի գուն. սալիկ

«ԱՐԽԻՏԵԿՏ» ՍՊԸ
ԳՈՐԾԱԿԱՆՈՒԹՅՈՒՆ
«___» _____ 20 թ.

ԾԱՆՈԹՈՒԹՅՈՒՆ

1.ՍՈՒՅՆ ԹԵՐԹԸ ԴԻՏԵԼ՝ ՃԵ- ԹԵՐԹԵՐԻ ՀԵՏ ՀԱՄԱՏԵՂ:
2. ԽԱՂԵՐԻ ԸՆՏՐՈՒԹՅՈՒՆԸ ՀԱՄԱՁԱՅՆԵՑՆԵԼ ՊԱՏՎԻՐԱՏՈՒԻ ՀԵՏ՝ ԱՌԱՋՆՈՐԴՎԵԼՈՎ ՆԱԽԱԳԾՈՒՄ ՏՐՎԱԾ ԲՆՈՒԹԱԳՐՈՒՄՈՎ:

ՊԱՇՏՈՆ	ԱՆՈՒՆ ԱԶԳԱՆՈՒՆ	ՍՏՈՐԱԳՐ.	ԱՄՍԱԹ.
ՏՆՕՐԵՆ	Հ. ՕՀԱՆՅԱՆ		
ՆԱԽԱԳԾԵՑ	Հ. ՕՀԱՆՅԱՆ		
ՆԽԾ	Ա. ՕԲԱՋՅԱՆ		

Վանաձոր համայնքի Շահումյան բնակավայրում սպորտային խաղահրապարակի կառուցում

ՃԱՐՏԱՐԱՊԵՏԱՇԻՆԱՐԱՐԱԿԱՆ ՄԱՍ	ՓՈՒԼ	ԹԵՐԹ	ԹԵՐԹԵՐ
	ԱՆ	ՃԵ-7	13
ՀԱՏԱԿԱԳԻԾ /ՇԱՓԱԳՐՈՒԹՅՈՒՆ/ ԵՎ ՀԱՏԱԿԱԳԻԾ/ԱՌԱՋԱՐԿՎՈՂ/ Մ1:200	«ՕՀԱՆՅԱՆ ԻՆԴԱՍԹՐԻԶ» ՍՊԸ		

Сканировано с CamScanner

ԿՏՐՎԱԾՔ 1-1

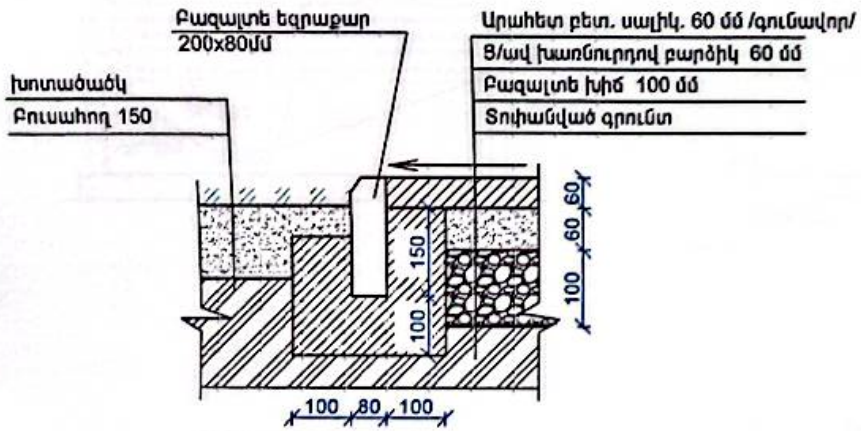

ԿՏՐՎԱԾՔ 1-1

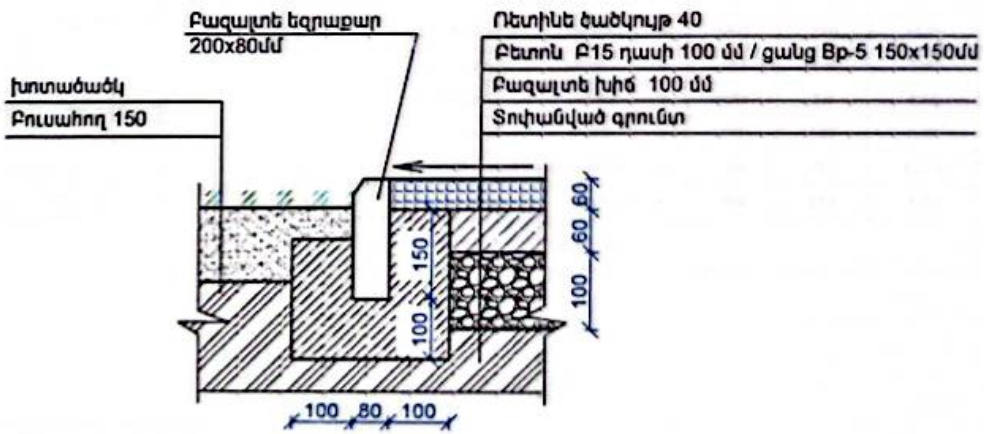

ԾԱՆՈԹՈՒԹՅՈՒՆ

1.ՍՈՒՅՆ ԹԵՐԹԸ ԴԻՏԵԼ՝ ՃԸ- ԹԵՐԹԵՐԻ ՀԵՏ ՀԱՄԱՏԵՂ:
2. ՄԱՅԹԻ ԵՎ ԱՐԱՀԵՏՆԵՐԻ ԱՐԱՆՔԻ ԵԶՐԱՔԱՐԸ ՏԵՂԱԴՐԵԼ ՀՈՐԻԶՈՆԱԿԱՆ ԴԻՐՔՈՎ
3. ԳՈՒՆԱՎՈՐ ՍԱԼԻԿԻ ԸՆՏՐՈՒԹՅՈՒՆԸ ՀԱՄԱՁԱՅՆԵՑՆԵԼ ՊԱՏՎԻՐԱՏՈՒՀ ՀԵՏ

ԹՈՒՅԼԱՏՐՎԱԾ ԵՄ ԿԻՐԱՌՄԱՆ ԵՎ ԿԱՌՈՒՑՄԱՆ ՀԱՄԱՐ
ԳՈՐԾԱԳՆՈՒԹՅԱՆ,
«___» _____ 20__ թ.

ՊԱՇՏՈՆ	ԱՆՈՒՆ ԱԶԳԱՆՈՒՆ	ՍՏՈՐԱԳՐ.	ԱՄՍԱԹ.	Վանաձոր համայնքի Շահումյան բնակավայրում սպորտային խաղահրապարակի կառուցում			
ՏՆՕՐԵՆ	Հ. ՕՀԱՆՅԱՆ						
ԱԱՆԱԳԾԵՑ	Հ. ՕՀԱՆՅԱՆ			ՃԱՐՏԱՐԱՊԵՏԱՇԻՆԱՐԱՐԿԱՆ ՄԱՍ	ՓՈՒԼ	ԹԵՐԹ	ԹԵՐԹԵՐ
ՆԽՃ	Ա. ՕԲԱՋՅԱՆ				ԱՆ	ՃՇ-8	13
				ԲԵՏՈՆԵ ԵԶՐԱՔԱՐԵՐԻ ԵՎ ՄԱՅԹԻ ԿՏՐՎԱԾՔՆԵՐ, ՄԱՍՆԱԳԻՐ	«ՕՀԱՆՅԱՆ ԻՆԳԱՍՔՐԻՖ» ՍՊԸ		

Сканировано с CamScanner

ՄԵՏԱՂԱԿԱՆ ՆԱՏԱՐԱՆ Մ1:20

ՏԵՍՔ ԹԻԿՆԱԿԻ ԿՈՂՄԻՑ Մ1:20

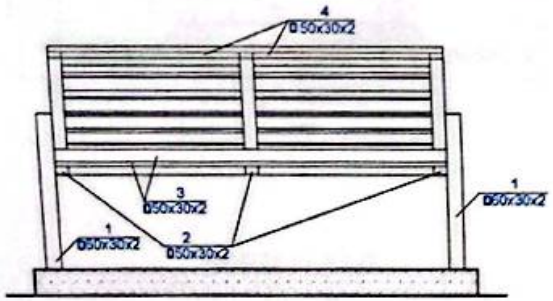

ԿՈՂԱՅԻՆ ՏԵՍՔ Մ1:20

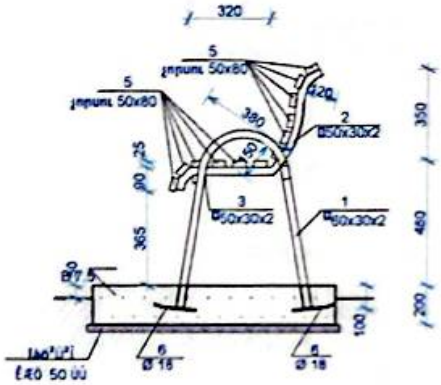

ՄԱՍՆԱԳԻՐ ՄԵԿ ԷԼԵՄԵՆՏԻ ՀԱՄԱՐ
/Բազմապատկել ընդհանուր քանակով՝ 12 հատ/

ՀՈՂ N	ՆՇՄԱՆ-ԿՈՒՄ	ԱՆՎԱՆՈՒՄ	ՔԱՆ. ՀԱՏ	ԵՐԿԱՐ ՄՄ	nxL Ø	ԾԱՆՈԹՈՒ-ԹՅՈՒՆ ԿԳ
1	2	3	4	5	6	7
		ՆԱՏԱՐԱՆ				
1		□ 60x30x2.5 L=1800	2	1800	3.60	10.55
2		□ 50x30x2 L=860	3	860	2.58	5.96
3		□ 50x30x2 L=1500	2	1500	3.0	6.93
4		□ 50x30x2 L=675	2	675	1.35	3.12
5		50x80 փայտե չորսու L=1500	12	1500	18.0	38.70
6		Ø 18 A500c L=200	4	200	0.80	1.60
		ԵՐԿՈՒՄ 4.45 քմ.				

ՏԵՍՔ ՎԵՐԵՎԻՑ Մ1:20

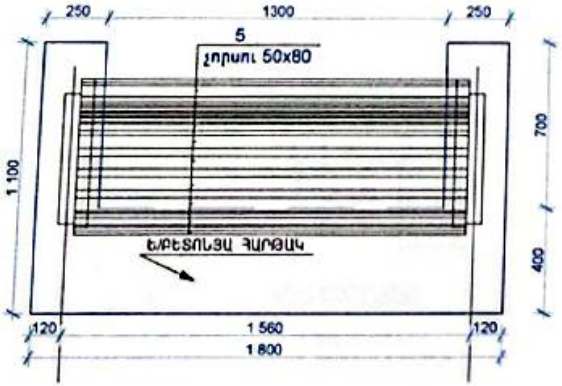

ԵՐԿԱԹԲԵՏՈՆՅԵ ՀԱՐԹԱԿ Մ1:20

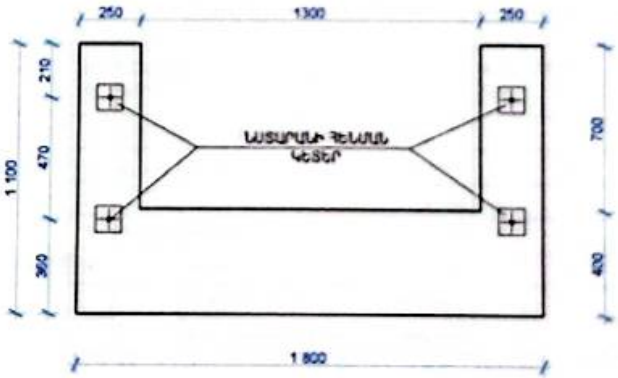

«ԱՐԽԻՏԵԿՏ» ՍՊԸ
ՓՈՐՁԱԳՆՈՒԹՅՈՒՆ
«____» _____ 20 թ.

ԾԱՆՈԹՈՒԹՅՈՒՆ

1.ՍՈՒՅՆ ԹԵՐԹԸ ԴԻՏԵԼ՝ ՃԾ- ԹԵՐԹԵՐԻ ՀԵՏ ՀԱՄԱՏԵՂ:

ՊԱՇՏՈՆ	ԱՆՈՒՆ ԱԶԳԱՆՈՒՆ	ՍՏՈՐԱԳՐ.	ԱՄՍԱԹ.
ՏՆՕՐԵՆ	Հ. ՕՀԱՆՅԱՆ		
ԱԱԽԱԳԾԵՑ	Հ. ՕՀԱՆՅԱՆ		
ԱԽՃ	Ա. ՕԲԱՉՅԱՆ		

Վանաձոր համայնքի Շահումյան բնակավայրում սպորտային խաղահրապարակի կառուցում

ՃԱՐՏԱՐԱՊԵՏԱՇԻՆԱՐԱՐԱԿԱՆ ՍԱՍ	ՓՈՒԼ	ԹԵՐԹ	ԹԵՐԹԵՐ
	ԱՆ	ՃԾ-9	13
ՆԱՏԱՐԱՆԻ ԷՍՔԻԶ	«ՕՀԱՆՅԱՆ ԻՆԳԱՍԹՐԻԶ» ՍՊԸ		

Сканировано с CamScanner

ՆԱՏԱՐԱՆԻ ՀԻՄՔ Մ 1:40

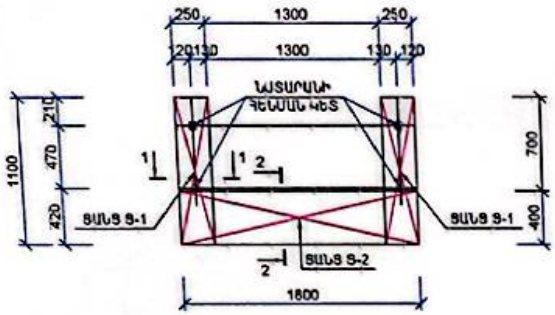

ՑԱՆՑ Տ-1 Մ 1:20

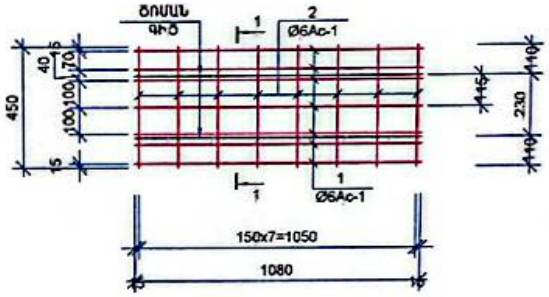

1 - 1

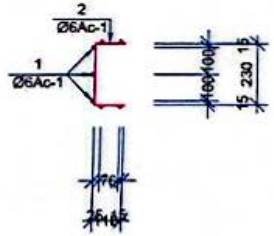

ԿՏՐՎԱԾՔ 1-1 Մ 1:20

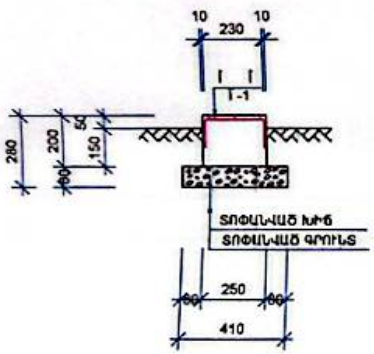

ՑԱՆՑ Տ-2 Մ 1:20

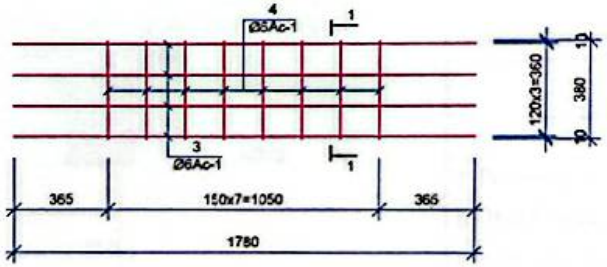

1 - 1

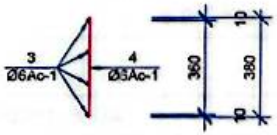

ԿՏՐՎԱԾՔ 2-2 Մ 1:20

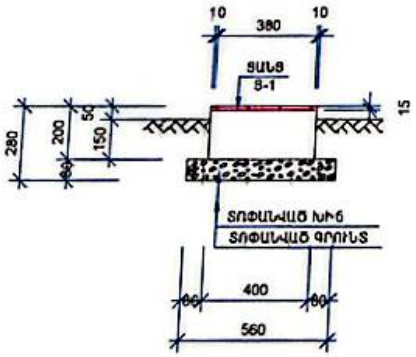

ՄԱՍՆԱԳԻՐ ՄԵԿ ԷԼԵՄԵՆՏԻ ՀԱՄԱՐ
/Բազմապատկել ընդհանուր քանակով՝ 11 հատ/

ՉՈՂ N	ՆՇԱՆԱԿՈՒՄ	ԱՆՎԱՆՈՒՄ		ՔԱՆ. ՀԱՏ	ԵՐԿԱՐ ՄՄ	ոչԼ Մ	ԾԱՆՈԹՈՒԹՅՈՒՆ
		Ե/բ հիմնային հարթակ (1 հատ)					
1	ՑԱՆՑ Տ-1 (2 հատ)	Ø6 Ac-1	L=1080	7	1080	7.56	1.68
2*		Ø6 Ac-1	L=450	8	450	3.60	0.80
3	ՑԱՆՑ Տ-2 (1 հատ)	Ø6 Ac-1	L=1780	4	1780	7.12	1.58
4		Ø6 Ac-1	L=480	8	480	3.84	0.86
		ԲԵՏՈՆ B15 ԴԱՍԻ	V=0.22մ³				
		ԽՃԻ ՏՈՓԱՆՎԱԾ ՇԵՐՏ	V=0.20մ²				

ՄԱԿՐԱՄԱՍՆԵՐԻ ԱՄՓՈՓԱԳԻՐ

ՉՈՂ N	ԷՍԶԻԶ ՄՄ
2*	110 / 230 / L=480 / 110

«ԱՐՄԱՏԵՆՍ» ՍՊԸ
ՓՈՐՁԱՔՆՆՈՒԹՅՈՒՆ,
«____» _____ 20 Թ.

ԾԱՆՈԹՈՒԹՅՈՒՆ

1.ՍՈՒՅՆ ԹԵՐԹԸ ԴԻՏԵԼ՝ ՃՇ- ԹԵՐԹԵՐԻ ՀԵՏ ՀԱՄԱՏԵՂ:

ՊԱՇՏՈՆ	ԱՆՈՒՆ ԱԶԳԱՆՈՒՆ	ՍՏՈՐԱԳՐ.	ԱՄՍԱԹ.
ՏՆՕՐԵՆ	Հ. ՕՀԱՆՅԱՆ		
ՆԱԽԱԳԾԵՑ	Հ. ՕՀԱՆՅԱՆ		
ՆԽՃ	Ա. ՕԲԱՋՅԱՆ		

Վանաձոր համայնքի Շահումյան բնակավայրում սպորտային խաղահրապարակի կառուցում

ՃԱՐՏԱՐԱՊԵՏԱՇԻՆԱՐԱՐԱԿԱՆ ՄԱՍ	ՓՈՒԼ	ԹԵՐԹ	ԹԵՐԹԵՐ
	ԱՆ	ՃՇ-10	13

ՆԱՏԱՐԱՆԻ ԷՍԶԻԶ ԵՎ ՄԱՍՆԱԳԻՐ

«ՕՀԱՆՅԱՆ ԻՆԴԱՍԹՐԻԶ» ՍՊԸ

Сканировано с CamScanner

ՀԱՏՎԱԾ ճաղաշարից

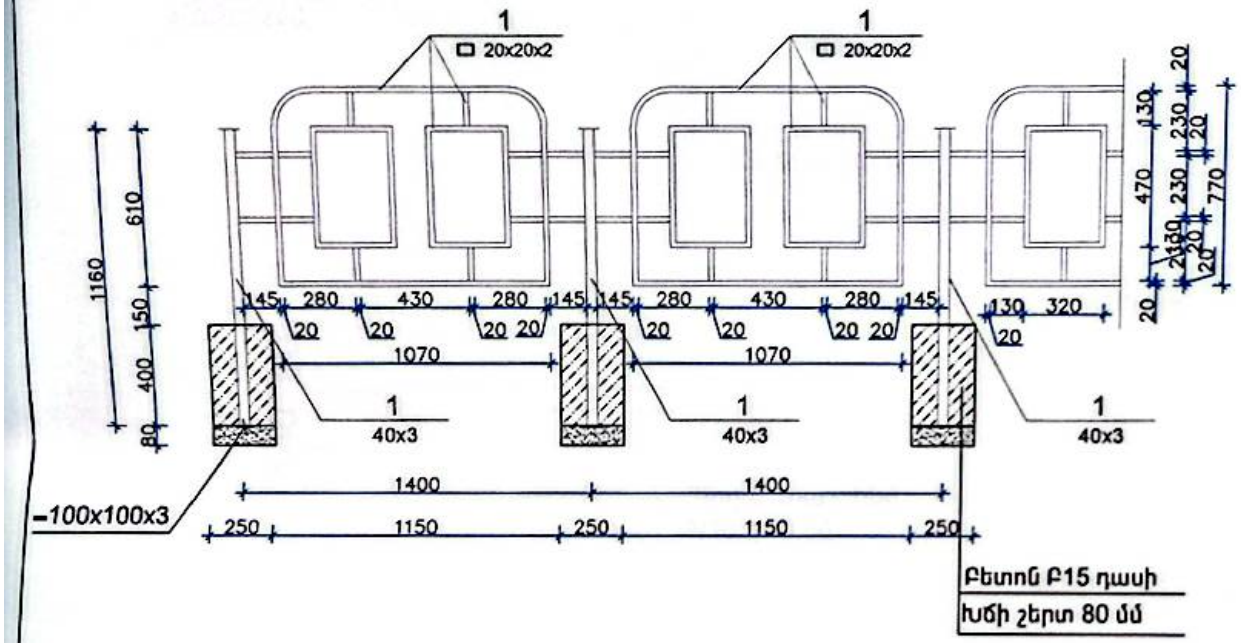

ՄԱՍՆԱԳԻՐ 1.40 գմ-ի ՀԱՄԱՐ				
N	ԱՆՎԱՆՈՒՄ	ԵՐԿԱՐ.	ՄԻԱՎՈՐ	ԾԱՆՈԹ.
4	Քառ. խող. 20x20x2	8.46	գմ	10.37 կգ
2	Φ40x3 L=1160 ԳՄ	1.16	գմ	2.84 կգ
4	Մետաղյա թիթեղ 100x100x3	1.0	հատ	0.235 Ø
				13.445 կգ
	ԿԵՏԱՅԻՆ ՀԻՄՔ			
7	IV կարգի գրունտի քանդում			0.05 մխ
8	Հիմքի իրականացում Բ15 դասի բետոնից			0.025 մխ
9	Խճի շերտ հիմքերի տակ 80 մմ			0.005 մխ

ԾԱՆՈԹՈՒԹՅՈՒՆ

1. Մետաղական մասերը յուղաներկել 2 շերտ;
2. Ճաղաշարի ընդհանուր երկարությունը՝ 33.0 գծմ
3. Գույնի ընտրությունը համաձայնեցնել պատվիրատուի հետ:

«ԱՐԽԻՏԵԿՏՈՒՐԱ ԿՈՐՊՈՐԱՑԻԱ»,
«____» _____ 20__ թ.

ՊԱՇՏՈՆ	ԱՆՈՒՆ ԱԶԳԱՆՈՒՆ	ՍՏՈՐԱԳՐ.	ԱՄՍԱԹ.
ՏՆՕՐԵՆ	Հ. ՕՀԱՆՅԱՆ		
ԳԱՍՆԱԳԾԵՑ	Հ. ՕՀԱՆՅԱՆ		
ՆԽԾ	Ա. ՕԲԱՉՅԱՆ		

Վանաձոր համայնքի Շահումյան բնակավայրում սպորտային խաղահրապարակի կառուցում

ՃԱՐՏԱՐԱՊԵՏԱՇԻՆԱՐԱՐԱԿԱՆ ՄԱՍ	ՓՈՒԼ	ԹԵՐԹ	ԹԵՐԹԵՐ
	ԱՆ	ՃՇ-11	13
ՀԱՏՎԱԾ ՃԱՂԱՇԱՐԻՑ ԵՎ ՄԱՍՆԱԳԻՐ	«ՕՀԱՆՅԱՆ ԻՆԳԱՍՈՒԹԻՆ» ՍՊԸ		

Сканировано с CamScanner

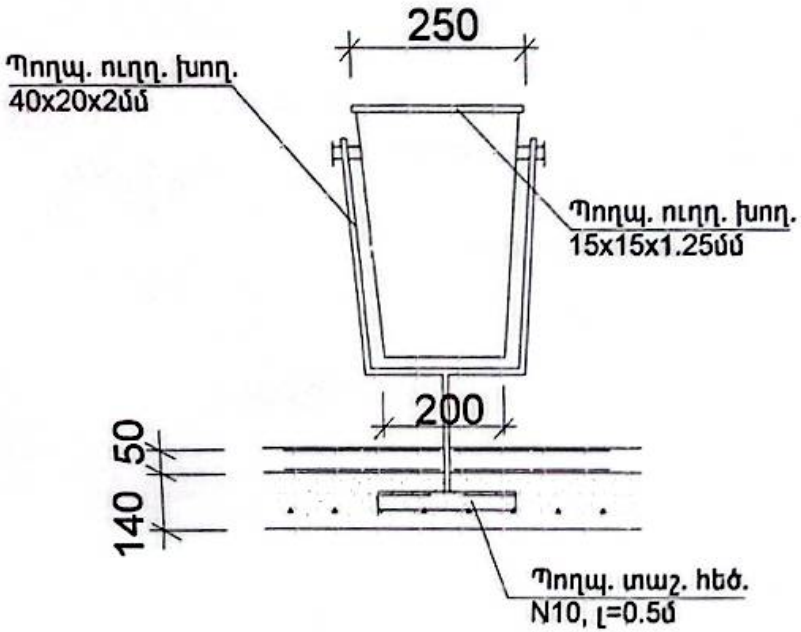

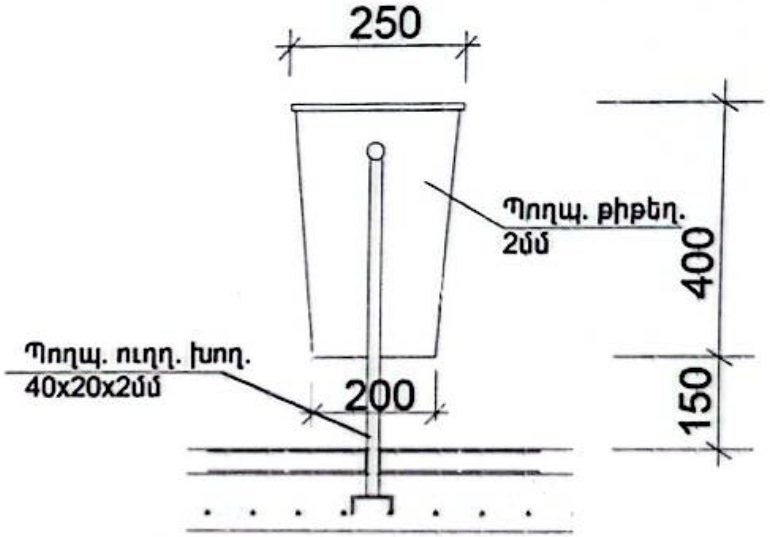

ՄԵԿ ԱՂԲԿՄԱՆԻ ՄԱՍՆԱԳԻՐ/բազմապատկել քանակով/

N	ԷԼԵՄԵՆՏԻ ԱՆՎԱՆՈՒՄԸ	ԵՐԿԱՐՈՒԹ. /մմ/	ՔԱՆԱԿԸ /հատ/	ԸՆԴ. ԵՐԿԱՐՈՒԹ. /մ/	ՔԱՇԸ /կգ/
	ԱՂԲԱՍԱՆ (0.25x0.20x0.40 մ)		8.0		
1.	Պողպ. ուղղ. խող. 40x20x2մմ	1400	1.0	1.40	2.45
2.	Պողպ. թիթեղ. 2մմ		0.4 մ²		6.28
3.	Պողպ. տաշ. հեծ. N10, լ=0.4մ	400	1	0.40	4.00
4.	Պողպ. ուղղ. խող. 15x15x1.25մմ	250	4.0	1.0	0.53
5.	Պողպ. մասերի ներկում 2 անգամ		1.36 մ²		
6.	Հիմքերի բետոնացում Բ15 բետոնով		0.18 մ³		
7.	Խճի տափանում հիմքերի տակ 70 մմ		0.04 մ³		
8.	Հիմքերի համար խրամուղու քանդում		0.20 մ³		
9.	Ավելորդ հողի տեղափոխում 15 կմ		0.20 մ³		

«ԱՐԱՐԱՏԵԿՏ» ՍՊԸ
ՓՈՐՁԱՆՈՒԹՅՈՒՆ,
20 թ.

ԾԱՆՈԹՈՒԹՅՈՒՆ

1. Մետաղական մասերը յուղաներկել 2 շերտ:
2. Բոլոր եռակցումները իրականացնել համաձայն գործող շինարարական նորմերի:

ՊԱՇՏՈՆ	ԱՆՈՒՆ ԱԶԳԱՆՈՒՆ	ՍՏՈՐԱԳՐ.	ԱՄՍԱԹ.
ՏՆՕՐԵՆ	Հ. ՕՀԱՆՅԱՆ		
ՆԱԽԱԳԾԵՑ	Հ. ՕՀԱՆՅԱՆ		
ՆԽԾ	Ա. ՕԲԱՉՅԱՆ		

Վանաձոր համայնքի Շահումյան բնակավայրում սպորտային խաղահրապարակի կառուցում

ՃԱՐՏԱՐԱՊԵՏԱՇԻՆԱՐԱՐԿԱՆ ՄԱՍ	ՓՈՒԼ	ԹԵՐԹ	ԹԵՐԹԵՐ
	ԱՆ	ՃՇ-12	13
ԱՂԲԱՄԱՆԻ ԿՈՆՍՏՐՈՒԿՑԻԱ ԵՎ ՄԱՍՆԱԳԻՐ	«ՕՀԱՆՅԱՆ ԻՆԺԱՍՔՐԻՉ» ՍՊԸ		

Сканировано с CamScanner

ԴԵԿՈՐԱՏԻՎ ԼՈՒՍԱՏՈՒՆԵՐԻ ԸՆԴՀԱՆՈՒՐ ՏԵՍՔԸ

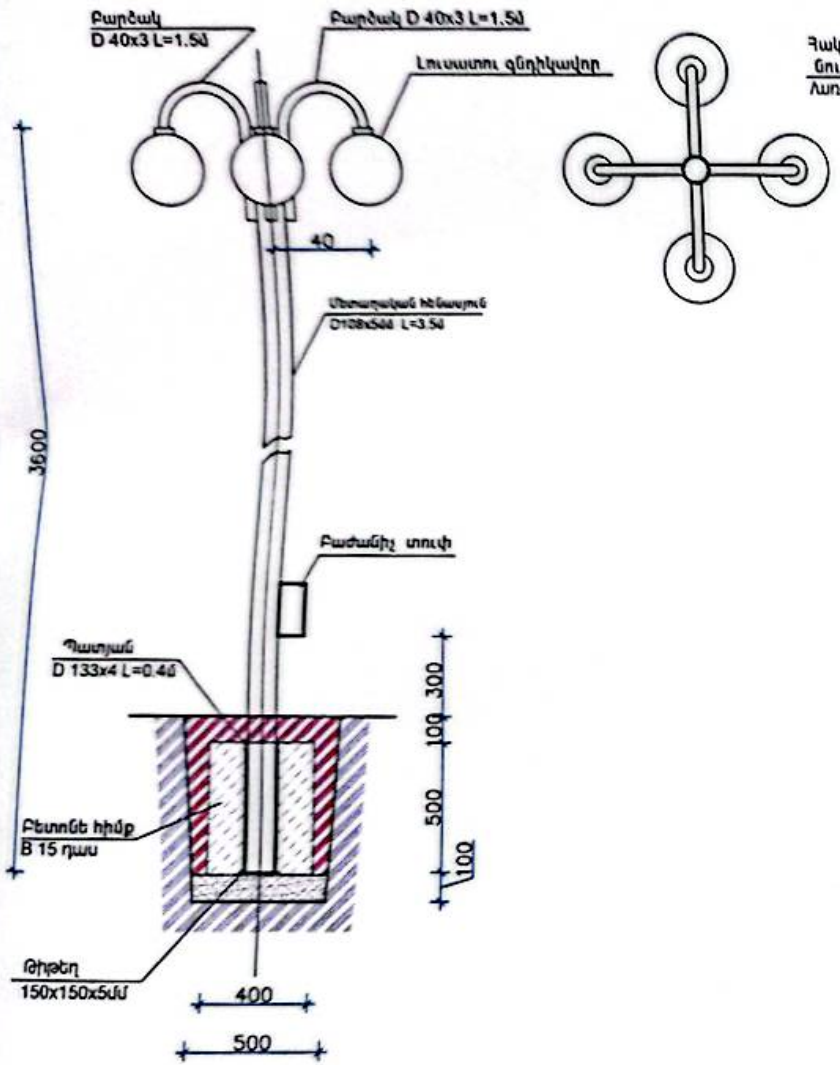

Կետային հիմքի կտրվածք

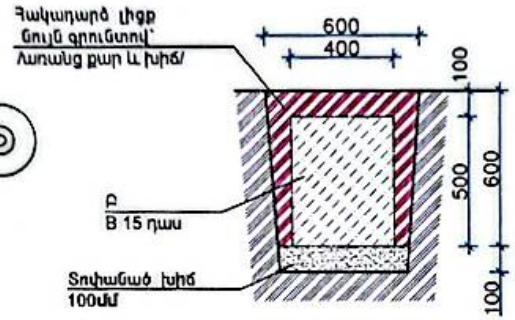

Մալուխի խրամուղու կտրվածք

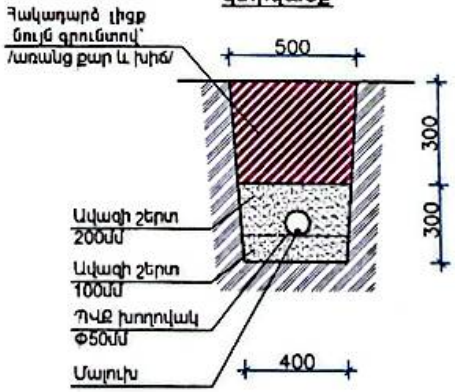

	ԱՐՏԱՔԻՆ ԼՈՒՍԱՎՈՐՈՒԹՅՈՒՆ		
NN	ԱՆՎԱՆՈՒՄ	ՉԱՓՄԱՆ ՄԻԱՎՈՐ	ՔԱՆԱԿ
1	IV կարգի գրունտի քանդում խրամուղում	մ³	14
2	Ավազե շերտ խրամուղիներում 100+200մմ	մ³	13.5
3	Խողովակ PVC Φ 50մմ	մ	100
4	Գրունտի ետլիցք	մ³	22.5
5	Կաբել ալյումինե **ԱԲԲԳ – 2x10**մմ²	մ	100
	ՍՅԱՆ ՄԱՍՆԱԳԻՐ ՄԵԿ ԷԼԵՄԵՆՏԻ ՀԱՄԱՐ /բազմապատկել քանակով՝ 7 հատ/		
6	IV կարգի գրունտի քանդում փոսորակում	մ³	0.25
7	Խճային հիմնատակի տեղադրում և տափանում h=10սմ	մ³	0.036
8	Բետոնե հիմք B15 դասի	մ³	0.065
9	Թիթեղ 150*150*5մմ	կգ	0.88
10	Խողովակ 108x4մմ H=3.6մ m=35.91 կգ	հատ	1
11	Բարձակ (Φ40x3, L=1.5մ, m=4.11կգ)	հատ	4
12	LED լամպ 36վտ	հատ	4
13	Տուփ ճյուղավորիչ	հատ	1
14	Պատյան (խողովակ) պողպատե 133x4մմ, L=0.4մ (m=3.82կգ)	հատ	1
15	Լուսատուների լիցքավորում հաղորդալարերով ԱՊՎ3*1 .5մմ	մ	14.3
16	Տուփ բաժանարար	հատ	1
17	Վինիպլաստե խողովակ/գոֆրե/	մ	25
18	Հենասյան ներկում	մ²	1.2
19	Լուսատու գնդիկավոր	հատ	4
20	Հողանցման էլեկտրոդ 50x50x5մմ L=1.5մ m=5.65կգ	հատ	1
21	Շերտապողպատ 40x4մմ L=3.5մ m=3.29կգ	հատ	1
22	Ժամանակի ռելե	հատ	1

«ԱՐԽԻՏԵԿՏ» ՍՊԸ
ԳՈՐԾԱԲՆՈՒԹՅՈՒՆ
«___» _____ 20__ թ.

ԾԱՆՈԹՈՒԹՅՈՒՆ

1. Մետաղական մասերը յուղաներկել 2 շերտ:

ՊԱՇՏՈՆ	ԱՆՈՒՆ ԱԶԳԱՆՈՒՆ	ՍՏՈՐԱԳՐ.	ԱՄՍԱԹ.
ՏՆՕՐԵՆ	Հ. ՕՀԱՆՅԱՆ		
ԱԽՍԱԳԾԵՑ	Հ. ՕՀԱՆՅԱՆ		
ՆԽՄ	Ա. ՕԲԱՋՅԱՆ		

Վանաձոր համայնքի Շահումյան բնակավայրում սպորտային խաղահրապարակի կառուցում

ՃԱՐՏԱՐԱՊԵՏԱՇԻՆԱՐԱՐԱԿԱՆ ՄԱՍ	ՓՈՒԼ	ԹԵՐԹ	ԹԵՐԹԵՐ
	ԱՆ	ՃՇ-13	13

ԷԼ. ԼՈՒՍԱՎՈՐՈՒԹՅԱՆ ՍՅՈՒՆԵՐԻ ԿՈՆՍՏՐՈՒԿՑԻԱ, ՄԱՍՆԱԳԻՐ

«ՕՀԱՆՅԱՆ ԻՆԴԱՍԹՐԻԶ» ՍՊԸ

Сканировано с CamScanner